CANAL DESAXE

DUVERDIER SOLUTIONS

Fond de regard hydraulique spécial DN1000 STRADIFOND monobloc avec canal désaxé, en démoulage différé avec niveaux à bulle intégrés, pour branchements du DN100 au DN250.

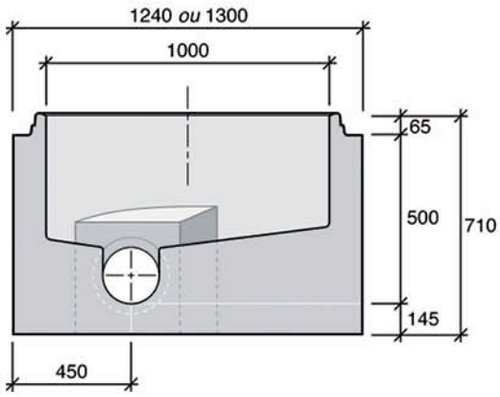

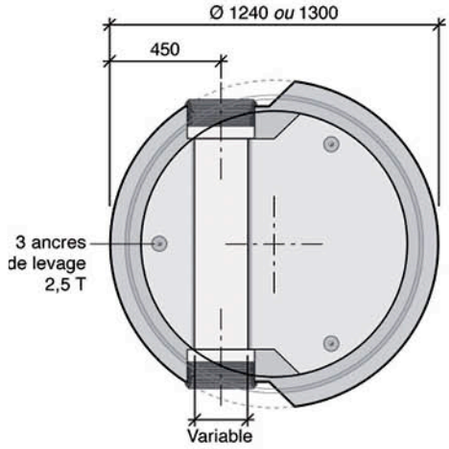

POINTS FORTS

- Fond monobloc
- Démoulage différé
- Continuité de Fil d'eau
- Canal désaxé
- Prêt à poser
- Niveaux à bulle intégrés

Caractéristiques de l'élément de fond

- Fond hydraulique spécial DN1000 STRADIFOND monobloc avec canal désaxé, à continuité de fil d'eau entre la cunette et le tuyau. Nécessite au préalable de la commande une étude de faisabilité selon le cahier des charges fourni.
- Fabrication en béton auto-plaçant et démoulage différé bénéficiant de la Technologie Perfect.
- Fond équipé de 2 niveaux à bulle intégrés et calibrés en usine.
- DN de passage 100 à 250, (DN > 250 nous consulter).
- Angle standard 180°.
- Eléments de fond pour branchements PVC CR8, Fonte Intégral®, Fonte TAG32®, Grès Normal GN sur commande.

Etanchéité aux raccordements

- Joint triple lèvres pour canalisations de classe standard Fonte Intégral®, Fonte TAG32®, PVC CR8, avec about-mâle usiné (chanfreiné) d'origine.
- Autres canalisations, autres marques, autres natures de matériaux et classes de résistance, nous fournir la fiche technique et les caractéristiques dimensionnelles du lot de tuyaux livrés pour étude au plus juste des branchements.

Etanchéité entre éléments

- Joint prélubrifié (Joint Glissant Talon-lèvre).

Mise en œuvre

- Mise en oeuvre selon Fascicule 70.
- Mises en oeuvre contraignantes : nappe phréatique, terrain instable, fortes pentes, présence hydrocarbures… nous consulter pour étude technique approfondie.

Manutention

- Manutention par mains de levage, par pince universelle mécanique ou hydraulique.
- Fond équipé de 3 ancres pour mains de levage 2.5 t.