STRADAL

M1C EG

AVEC FOND

D 400

Type L

L1C
L1CR
L2C
L2CR
L3C
L3CR
L5C

Type J

J2C

Type K

K1C
K1CR
K2C
K2CR
K3C
K3CR

Type M

M1C
M1CR
M3C
M3CR

Type P

P1C
P1CR
P2C
P2CR

CERTIFIÉ PAR CERIB NF
P 98-050-1

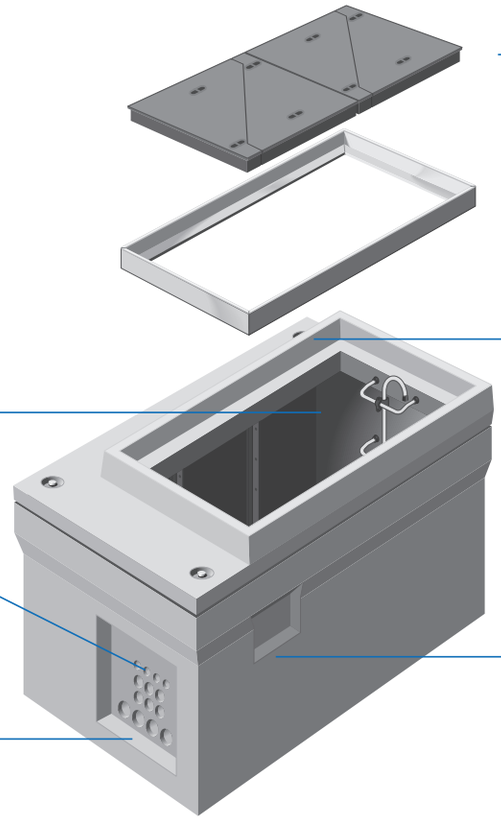

*Cadres et tampons vendus séparément. Cadre scellé en option.

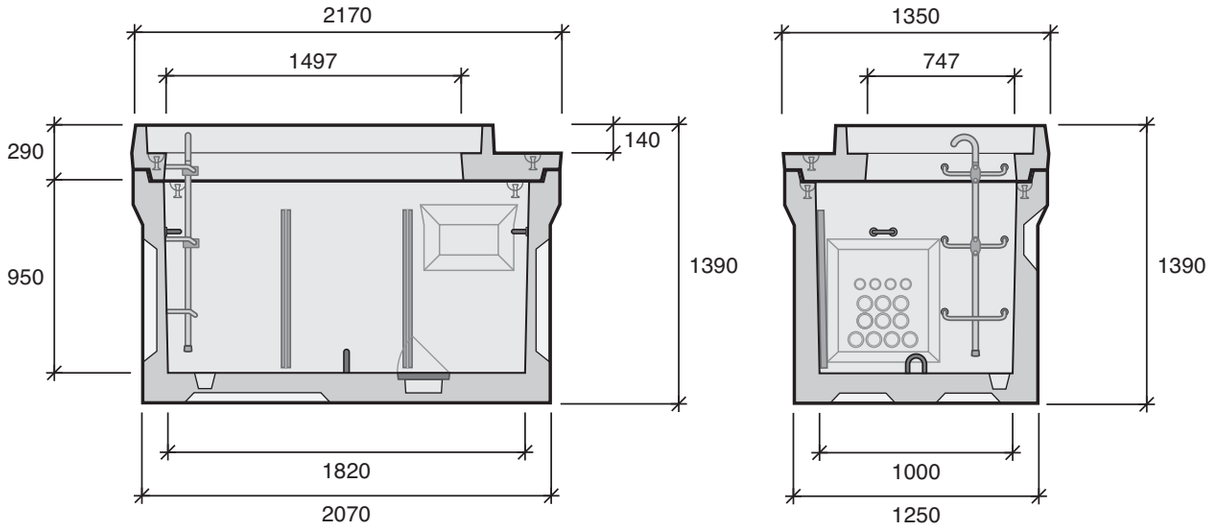

Désignation	Code	Éléments	Usines	Poids (kg)	Manutention
M1C	511304	corps	EG	2510	4 ancres de 5T
		plafond		720	4 ancres de 2,5T

Chambre livrée assemblée non collée (2 parties). Joint plastomère fourni.

EG : Beaucaire

« Document non contractuel. Les caractéristiques mentionnées sont indicatives et susceptibles de modifications. »