FOND HYDRAULIQUE DN1500 - RV150

DN de passage 600 à 1200

Fond de regard hydraulique DN1500 (RV150) en démoulage différé pour branchements de canalisations du DN600 au DN1200.

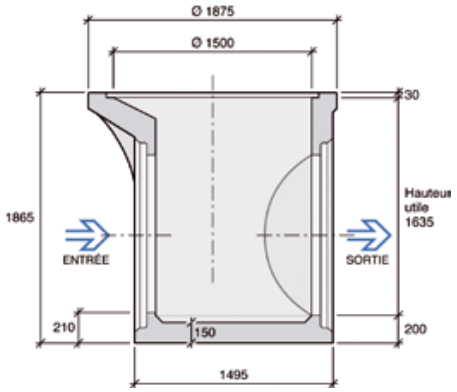

Emboîtement mi-épaisseur

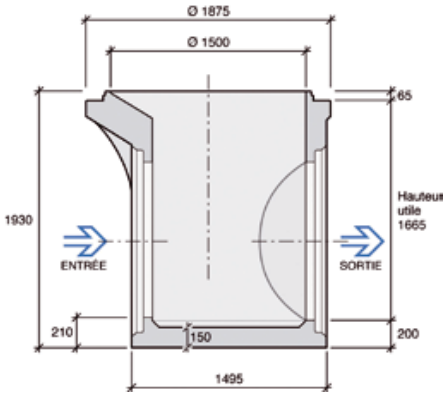

Emboîtement pour joint prélubrifié

Caractéristiques de l'élément de fond

- Fond hydraulique DN1500 (RV150) à continuité de fil d'eau entre le tuyau et la cunette.
- Fabrication en béton auto-plaçant et en démoulage différé.
- DN de passage 600 à 1200.
- Fond 1E/1S : Zone de branchement 125°G à 125°D.
- Fond multi-entrées : respect d'un angle minimal de 75° entre deux entrées (réalisées par carottage sur demande et sur étude).
- Emboîtement mi-épaisseur pour raccordement avec éléments droits DN1500.
- Emboîtement pour joint prélubrifié et assemblage avec dalle de conversion DN1500/DN1000 pour raccordement avec éléments de cheminée DN1000.
- Equipements spécifiques sur demande (vanne murale…) sur face plane intérieure de la réservation.

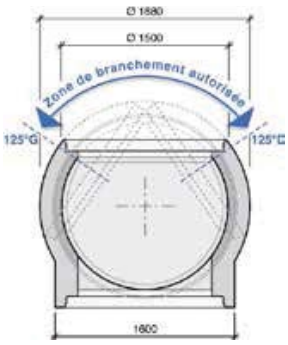

- Sur fond plat DN1500, possibilité d'intégrer une vanne murale ou un régulateur de débit (sur face plane intérieure d'une réservation).

Etanchéité aux raccordements

- Etanchéité par joint triple lèvres pour canalisations de classe standard Fonte Intégral®, PVC CR8, PRV.
- Etanchéité par joint intégré pour canalisations Béton Stradal 135A et 135F.
- Pour autres canalisations, autres natures de matériaux et classes de résistance, nous fournir la fiche technique et les caractéristiques dimensionnelles du lot de tuyaux livrés pour étude de faisabilité au plus juste des branchements.

Etanchéité entre éléments

- Selon emboîtement : joint prélubrifié (Joint Glissant Talon-lèvre) ou Joint plastomère (dans des conditions de pose sans contraintes).

Mise en œuvre

- Mise en œuvre selon Fascicule 70.
- Biellettes de raccordement mâle/mâle et mâle/femelle pour tous raccordements de canalisations > DN400.

Manutention

- Manutention par 3 élingues de levage Ø 36 pour douilles, par pince universelle mécanique ou hydraulique.

Caractéristiques fond de regard hydraulique DN1500 - RV150

Usines*	DN de passage (mm)	Emboîtement	Ht Utile (mm)	Poids moyen (kg)
DK	600 à 1400	Mi-épaisseur	1635	4500
		Pour joint	1665	

*Usines : DK : Kilstett (67)

Reçoit des canalisations

Béton	PVC CR8	Fonte Intégral®	PRV
Ø 600	Ø 630	Ø 600	Ø 600
-	Ø 710	Ø 700	Ø 700
Ø 800	Ø 800	Ø 800	Ø 800
Ø 1000	-	Ø 1000	Ø 1000
Ø 1200	-	Ø 1200	Ø 1200

Les éléments constitutifs de nos regards relèvent de la norme NF EN 1917 et de son complément NF P 16-346-2.
Pour connaître chaque nature de sortie de DN titulaire du droit d'usage, veuillez consulter l'attestation de la marque NF disponible sur www.cerib.com