# FOND HYDRAULIQUE DN1200 - RV12

## DN de passage 400 à 800

**ELEMENTS**

- Fonds hydrauliques
- Eléments droits
- Eléments de fermeture

**POINTS FORTS**

- Géométrie constante
- Performances hydrauliques
- Branchements gros diamètres
- Assemblage cheminée DN1000
- Intégration équipements spécifiques

DN1200

• Sur fond plat DN1200, possibilité d'intégrer une vanne murale ou un régulateur de débit (sur face plane intérieure d'une réservation).

### Fond de regard hydraulique DN1200 (RV12) en démoulage différé pour branchements de canalisations du DN400 au DN800.

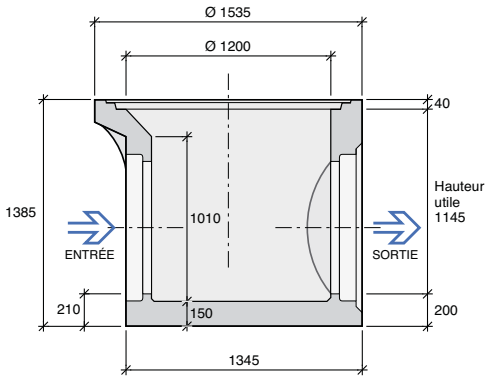


Emboîtement mi-épaisseur

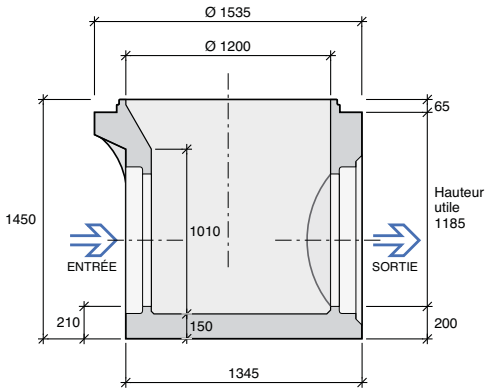


Emboîtement pour joint prélubrifié

### Caractéristiques de l'élément de fond

- Fond hydraulique DN1200 (RV12) à continuité de fil d'eau entre le tuyau et la cunette.
- Fabrication en béton auto-plaçant et en démoulage différé.
- DN de passage 400 à 800.
- Fond 1E/1S : Zone de branchement 90°G à 90°D.
- Fond 2E/1S : respect d'un angle minimal de 67° entre deux entrées avec un Ø 500 maximal en 2ème entrée.
- Fond 3E/1S : par carottage sur demande et selon calepinage
- Emboîtement mi-épaisseur pour raccordement avec éléments droits DN1200.
- Emboîtement pour joint prélubrifié et assemblage avec dalle de conversion DN1200/DN1000 pour raccordement avec éléments de cheminée DN1000.
- Equipements spécifiques sur demande (vanne murale…) sur face plane intérieure de la réservation.

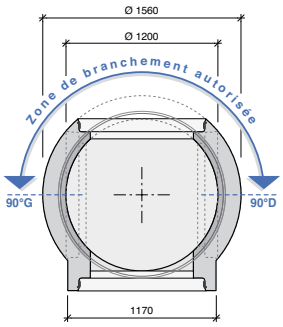


### Etanchéité aux raccordements

- Etanchéité par joint triple lèvres pour canalisations de classe standard PVC CR8, Fonte Intégral®, PRV.
- Etanchéité par joint intégré pour canalisations Béton Stradal 135A et 135F.
- Pour autres canalisations, autres natures de matériaux et classes de résistance, nous fournir la fiche technique et les caractéristiques dimensionnelles du lot de tuyaux livrés pour étude au plus juste des branchements.

### Etanchéité entre éléments

- Selon emboîtement : joint prélubrifié (Joint Glissant Talon-lèvre) ou Joint plastomère (dans des conditions de pose sans contraintes).

### Mise en œuvre

- Mise en œuvre selon Fascicule 70.
- Biellettes de raccordement mâle/mâle et mâle/femelle pour tous raccordements de canalisations > DN400.

### Manutention

- Manutention par 3 élingues de levage Ø 24 pour douilles, par pince universelle mécanique ou hydraulique.

**Caractéristiques fond de regard hydraulique DN1200 - RV12**

| Usines* | DN de passage (mm) | Emboîtement | Ht Utile (mm) | Poids moyen (kg) |
|---|---|---|---|---|
| DK | 400 à 800 | Mi-épaisseur | 1145 | 3300 |
| | | Pour joint | 1185 | |

*Usine : DK : Kilstett (67)

**Reçoit des canalisations**

| Béton | PVC CR8 | Fonte Intégral® | PRV |
|---|---|---|---|
| Ø 400 | Ø 400 | Ø 400 | Ø 400 |
| Ø 500 | Ø 500 | Ø 500 | Ø 500 |
| Ø 600 | Ø 630 | Ø 600 | Ø 600 |
| - | Ø 710 | Ø 700 | Ø 300 |
| Ø 800 | Ø 800 | Ø 800 | Ø 800 |



Les éléments constitutifs de nos regards relèvent de la norme NF EN 1917 et de son complément NF P 16-346-2.
Pour connaître chaque nature de sortie de DN titulaire du droit d'usage, veuillez consulter l'attestation de la marque NF disponible sur www.cerib.com