STRADAL

EP 100x100 BT

SANS FOND

C 250

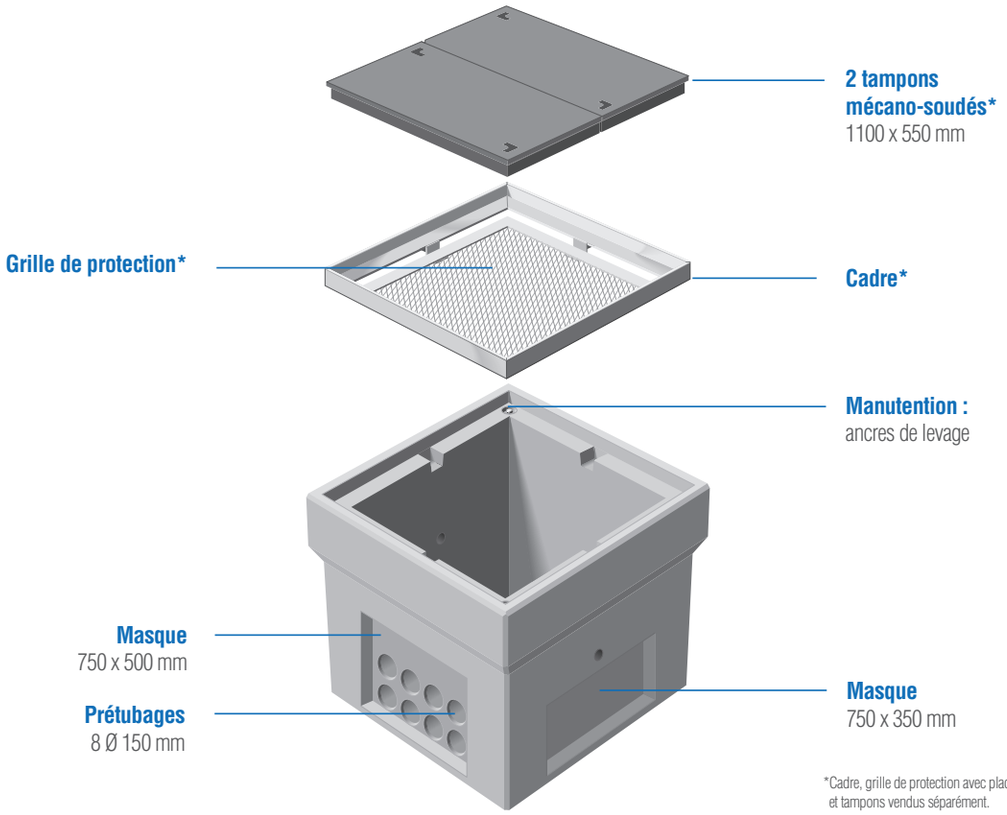

*Cadre, grille de protection avec plaque « homme foudroyé » et tampons vendus séparément.

Type carré

- EP 60x60
- EP 60x60 SF
- EP 80x80
- EP 80x80 SF
- EP 100x100
- **EP 100x100 SF**
- EP 1000x1000
- EP 1200x1200

Type rectangle

- EP 100x80
- EP 100x80 SF
- EP 120x80
- EP 120x80 SF

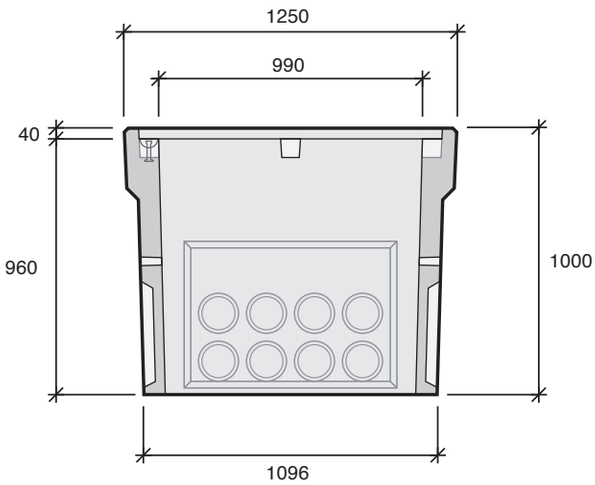

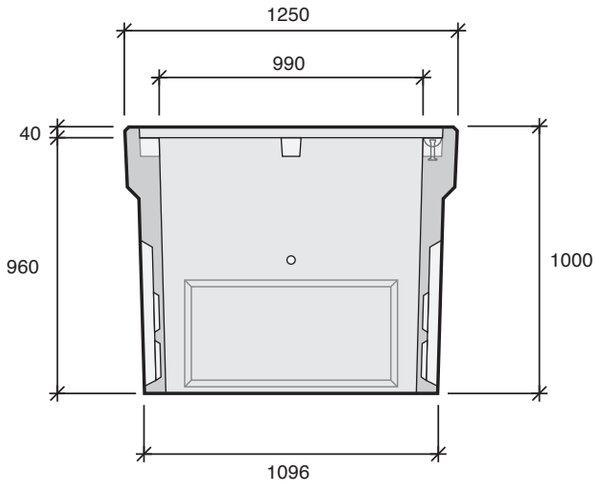

Désignation	Code	Usines	Poids (kg)	Manutention
EP 100x100 SF	**EP100100SF**	**BT**	765	2 ancres de 1,3T

BT : Beautiran

« Document non contractuel. Les caractéristiques mentionnées sont indicatives et susceptibles de modifications. »