STRADAL

EP 120x150 BT

D 400

AVEC FOND

Type carré

EP 80x80
EP 80x80 SF
EP 120x120
EP 120x120 SF
EP 1000x1000
EP 1200x1200

Type rectangle

EP 100x80
EP 100x80 SF
EP 120x80
EP 120x80 SF
EP 120x150
EP 120x150 SF

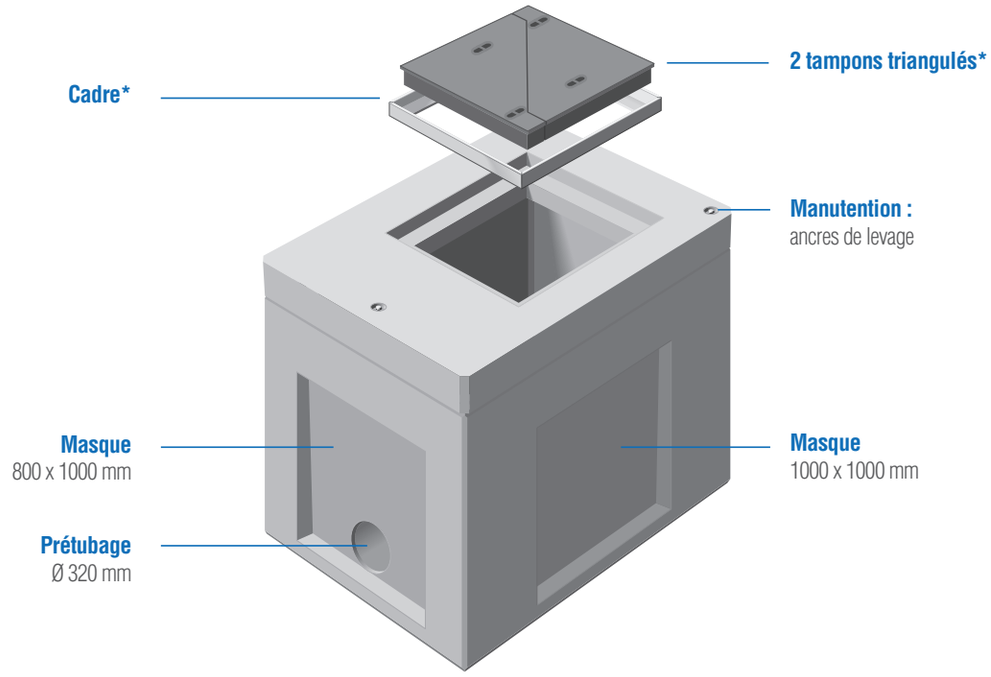

*Cadre et tampons vendus séparément.

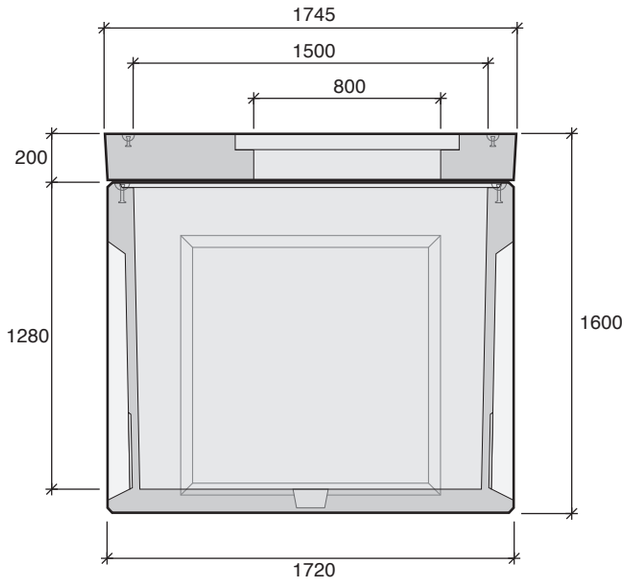

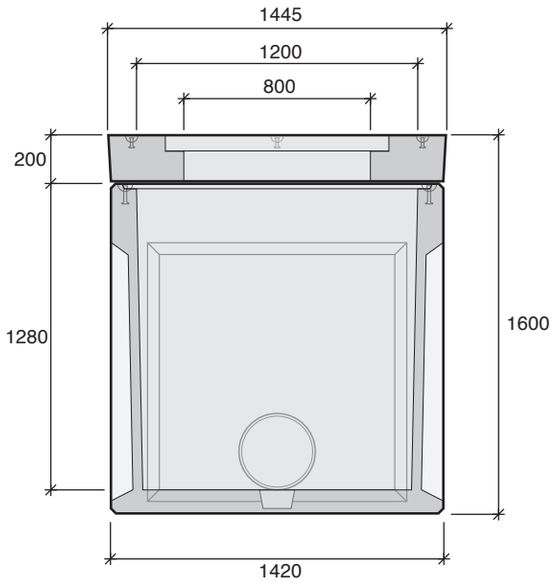

Désignation	Code	Éléments	Usines	Poids (kg)	Manutention
EP 120x150	EP120150F	corps	BT	2025	4 ancres de 2,5T
	R1745DRK1C	plafond		921	3 ancres de 2,5T

Chambre livrée en 2 parties
Autres ouvertures possibles, nous consulter

BT : Beautiran

Demandez-nous les préconisations de mise en œuvre et retrouvez les CCTP sur le site **www.stradal-vrd.fr**

« Document non contractuel. Les caractéristiques mentionnées sont indicatives et susceptibles de modifications. »