STRADAL

FICHE **TECHNIQUE**

# CF-FORTÉ® 300

CANIVEAU TYPE I
Norme NF EN 1433

**Classes de résistance**

E 600 F 900

CE

FABRIQUÉ EN FRANCE

## INTÉRÊTS DE LA SOLUTION

- Caniveau monobloc en béton armé à démoulage différé haute performance (C55/67) résistant aux agressions climatiques (W+R) avec en option et sur demande un ciment PMES pour les zones côtières ou montagneuses
- Classe d'exposition béton selon la norme NF EN 206 (NAF2) XC4. XS1. XD3. XF3. XA1.
- Excellent état de surface favorisant l'auto-curage et les performances hydrauliques
- Cœfficient de rugosité Manning Strickler de 95
- Caniveau avec cadre en acier galvanisé épaisseur 4 mm protégeant toutes les arrêtes exposées à la circulation
- Butons en acier galvanisé répartis sur la longueur du caniveau pour une meilleure répartition des charges
- Emboîtement béton mâle-femelle d'une épaisseur de 4 cm + joint fourni
- Joint néoprène posé en usine pour garantir l'espace de dilatation entre chaque élément
- Longueur utile 4 m

## FENTES & PROFILS

- Platine plate à fente interrompue largeur 33 mm (extrémités pleines de 155 mm)
- 11 butons Ø 16 mm répartis sur la longueur de la fente

Document non contractuel. Les caractéristiques mentionnées et visuels sont indicatifs et susceptibles de modifications

# CF-FORTÉ® 300

## CARACTÉRISTIQUES

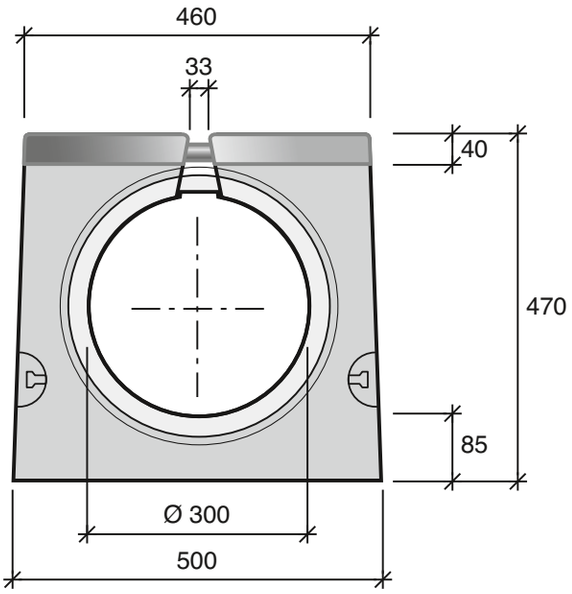


| Caniveaux | Classe de résistance | Référence | Longueur standard (m) | Poids (kg/ml) | Poids / élément (kg) | Section hydr. (cm²) |
|---|---|---|---|---|---|---|
| **CF FORTE® 300** | E600 / F900 | 108630101 | 4 | 362 | 1 448 | 707 |



## MANUTENTION & MISE EN ŒUVRE

> Système de manutention intégrée par 4 ancres de levage de 1,3 T
> Mise en œuvre de Type I ne nécessitant aucun enrobage béton supplémentaire pour garantir la résistance (consulter nos préconisations de pose)

Document non contractuel. Les caractéristiques mentionnées et visuels sont indicatifs et susceptibles de modifications

# CF-FORTÉ® 300

## ÉLÉMENTS COMPLÉMENTAIRES

### AVALOIR

**Pour l'évacuation des eaux vers un réseau secondaire**

- Avaloir monobloc avec cadre en acier galvanisé épaisseur 4 mm protégeant toutes les arrêtes exposées à la circulation
- Emboîtement béton mâle-femelle d'une épaisseur de 4 cm + joint fourni
- Joint néoprène posé en usine pour garantir l'espace de dilatation entre chaque élément
- Grille en fonte ductile FGS 500-7
- Longueur 1,50 m

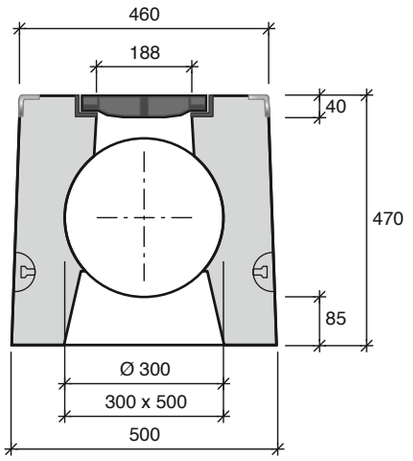


| Avaloir | Classe de résistance | Référence | Poids (kg) |
|---|---|---|---|
| **CF FORTE® 300** | E600 / F900 | 108631101 | 550 |

### PLAQUE D'ABOUT

**Elément d'extrémité de la ligne de caniveaux**

- Permet une finition propre, durable et rapide sans ajout de matériaux extérieurs

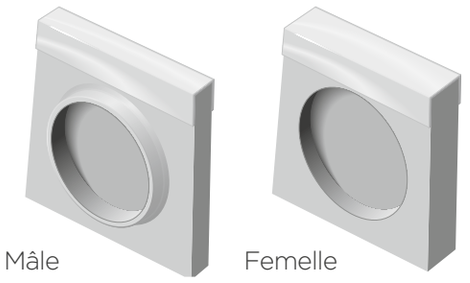


| Plaque d'about | Emboîtement | Référence |
|---|---|---|
| **CF FORTE® 300** | mâle | nous consulter |
| **CF FORTE® 300** | femelle | nous consulter |

Document non contractuel. Les caractéristiques mentionnées et visuels sont indicatifs et susceptibles de modifications

# CF-FORTÉ® 300

## ÉLÉMENT DE NETTOYAGE

**Permet l'accès pour le nettoyage des caniveaux**

- Élément monobloc avec cadre en acier galvanisé épaisseur 4 mm protégeant toutes les arrêtes exposées à la circulation
- Emboîtement béton mâle-femelle d'une épaisseur de 4 cm + joint fourni
- Joint néoprène posé en usine pour garantir l'espace de dilatation entre chaque élément
- Grille en fonte ductile FGS 500-7
- Longueur 1,50 m

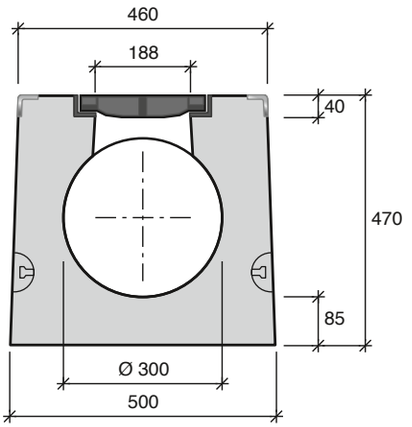


| Élément de nettoyage | Classe de résistance | Référence | Poids (kg) |
|---|---|---|---|
| **CF FORTE® 300** | E600 / F900 | 108632101 | 580 |

## SERVICES COMPLÉMENTAIRES

- Dimensionnement hydraulique
- Possibilité de réaliser en usine carottages, réservations
- Calepinage
- Ouvrages de raccordement spécifiques (nous consulter)

Document non contractuel. Les caractéristiques mentionnées et visuels sont indicatifs et susceptibles de modifications